Arthur Stone propuso esta disección del cuadrado en 1940. Un cuadrado se puede diseccionar en siete piezas triángulos rectángulos isósceles de distinto tamaño cumpliéndose que: cateto de G=1; cateto de E=2 y cateto de C=4.
(http://www.squaring.net/tritri/twt.html)

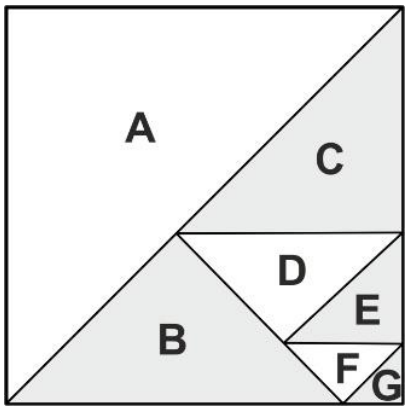

Existen varias maneras de obtener piezas triángulos rectángulos isósceles doblando un papel cuadrado o doblando un papel rectangular. Dos ejemplos se pueden ver en estos diagramas:

MÉTODO A

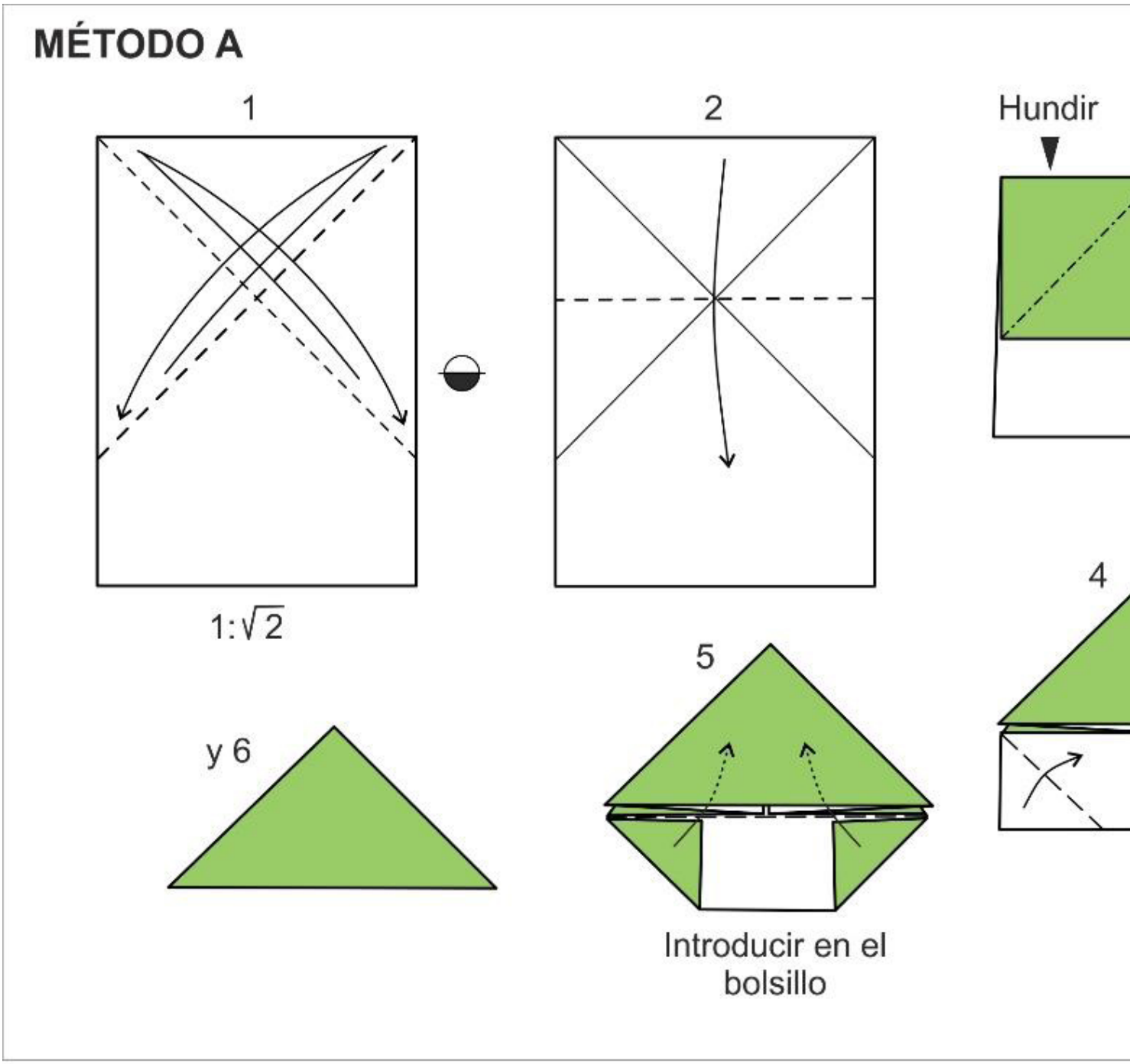

MÉTODO B

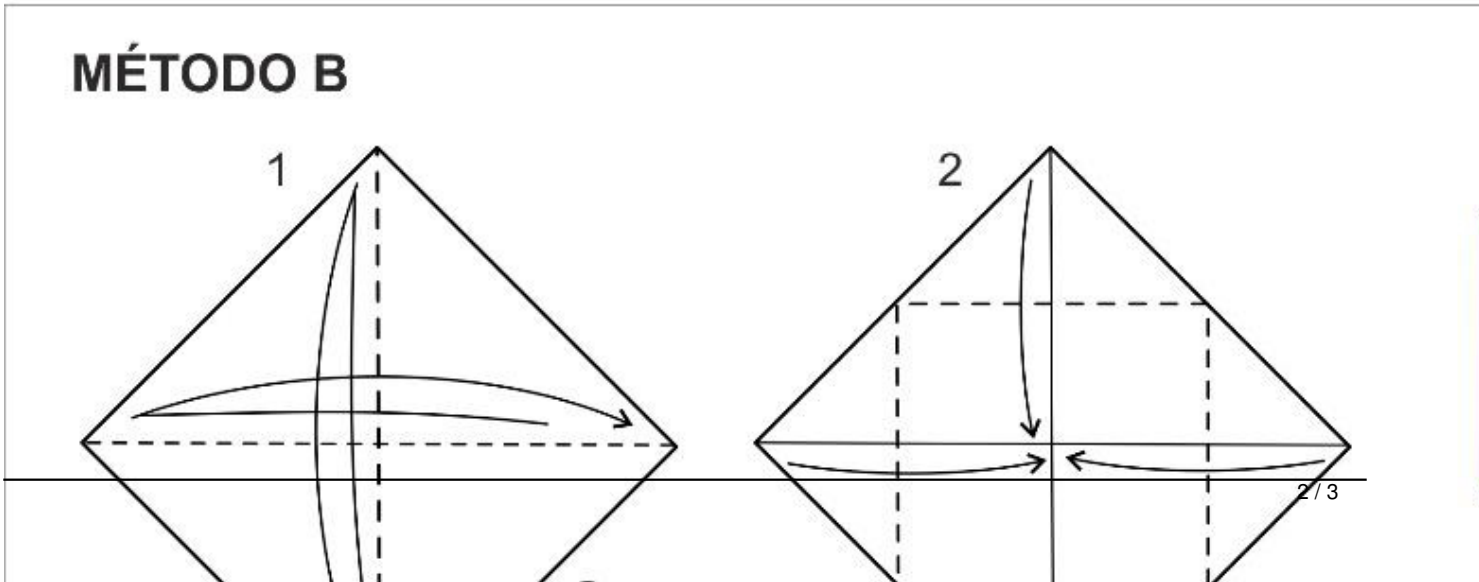

¡Feliz verano!